Ultra-Veyor

WITH Smart-Flo

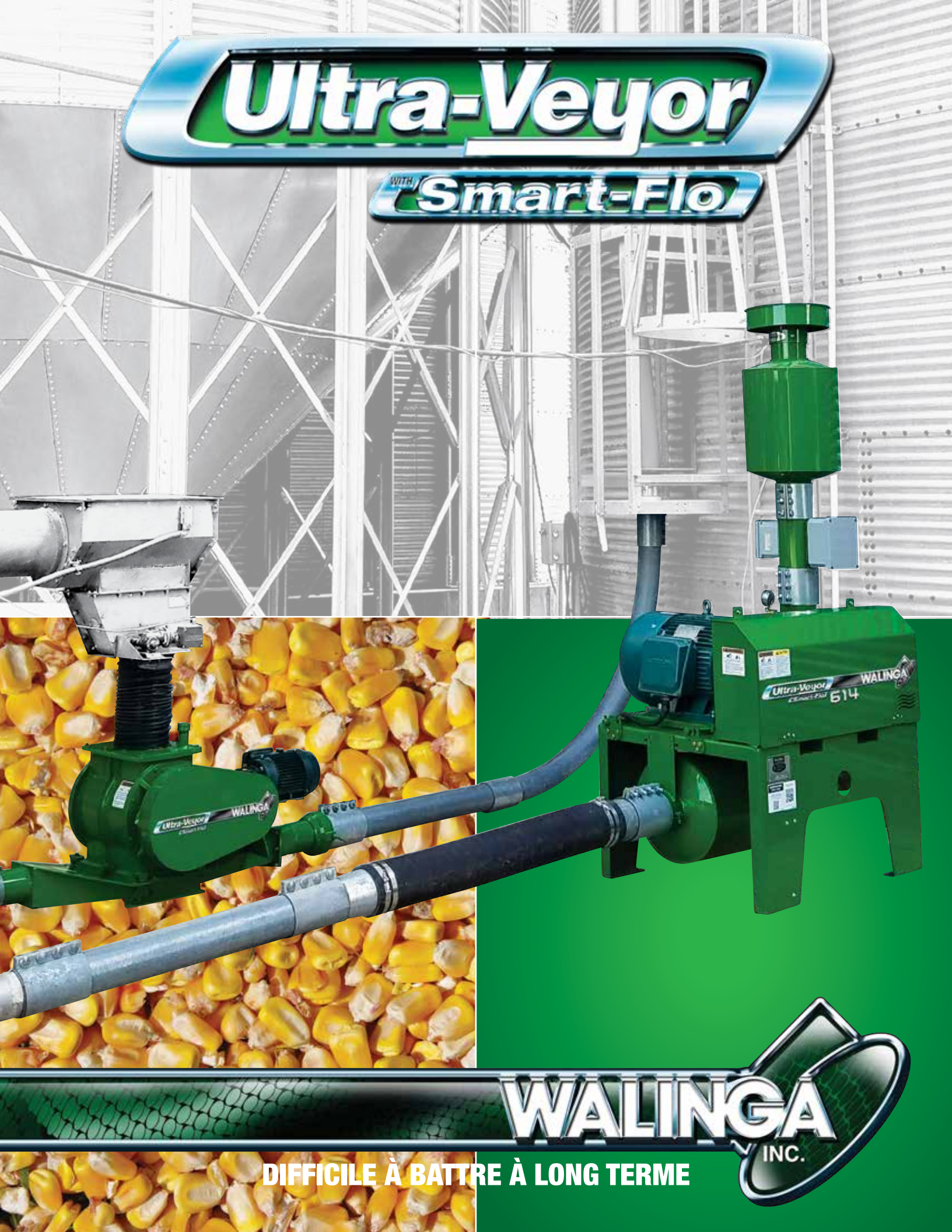

WALINGA INC.

DIFFICILE À BATTRE À LONG TERME

AG DUTY ULTRA-VEYOR

VOTRE SYSTÈME PAR EXCELLENCE POUR LE TRANSFERT EN VRAC

CHEFS DE FILE DES SYSTÈMES DE TRANSPORTEURS PNEUMATIQUES

Les solutions innovantes abondent dans les produits Walinga. Lorsque vous collaborez avec Walinga, votre relation va au-delà du simple achat d'un produit Walinga. Walinga ne se contente pas d'écouter ses clients : elle dialogue avec eux.

LE SAVIEZ-VOUS?

De nombreuses caractéristiques standard voient le jour en tant que projets de conception demandés par les clients. Pendant l'année, les ingénieurs de Walinga recueillent les commentaires des clients et les passent en revue. Parfois, les clients se contentent de présenter une possibilité d'amélioration; d'autres décrivent les grandes lignes d'une solution, et de temps à autre, un client partage quelque chose de précis qu'il a fabriqué pour lui-même. Tous les ans, les ingénieurs de Walinga construisent un prototype pleine grandeur qui incorpore les meilleures de ces idées et invitent les clients à venir jouer avec. Des changements peuvent être apportés, certaines fonctions n'en valent pas la peine, mais les idées qui fonctionnent deviendront des éléments de production standard.

L'ULTRA-VEYOR DE WALINGA

est le système par excellence pour vos besoins de transfert de grains. Ce système déplace le grain par l'air, ce qui maximise l'accessibilité pour toute installation de séchage ou de stockage. Déplacez votre grain de manière plus sûre et plus simple, sans jambes montantes ni vis portatives. Déplacez votre grain avec un minimum d'entretien, en déployant tous les composants sur le terrain!

Les Ultra-Veyors de Walinga peuvent répondre aux exigences de la plupart des exploitations, avec des modèles allant de 261 bu/h à 2 300 bu/h. Ces systèmes sont flexibles, évolutifs et faciles à installer.

Posez la question à n'importe quel client de WALINGA et il vous dira : « Investissez dans un produit WALINGA, le travailleur agricole auquel vous pouvez faire confiance! »

VOTRE ULTRA-VEYOR GRANDIT EN MÊME TEMPS QUE VOUS

Il est toujours agréable de planifier à l'avance et d'éviter les mises à niveau coûteuses. Le système Walinga Ultra-Veyor est si flexible, facile à installer ou à adapter que vous pouvez l'ajouter à votre système au fur et à mesure que votre entreprise se développe. Choisissez parmi une vaste sélection d'options et de spécifications pour répondre parfaitement aux exigences de votre entreprise actuelle et gardez ces dollars durement gagnés dans votre poche. Concevez le vôtre ou demandez aux experts de Walinga de créer la solution parfaite pour votre installation neuve ou modernisée.

Walinga offre toutes les options imaginables pour améliorer vos besoins de transfert en vrac.

Cela ne s'arrête pas là, n'ayez pas peur de demander ce que vous ne voyez pas, nos installations de processus de fabrication CAO proposent des solutions uniques.

SÉCURITÉ

L'Ultra-Veyor déplace les produits en vrac pratiquement sans poussière et sans dommages, sans l'utilisation de vis sans fin ou de flèches lourdes. L'entretien est effectué facilement au niveau du sol grâce à un accès simple à l'ensemble des filtres, des courroies et des points de lubrification.

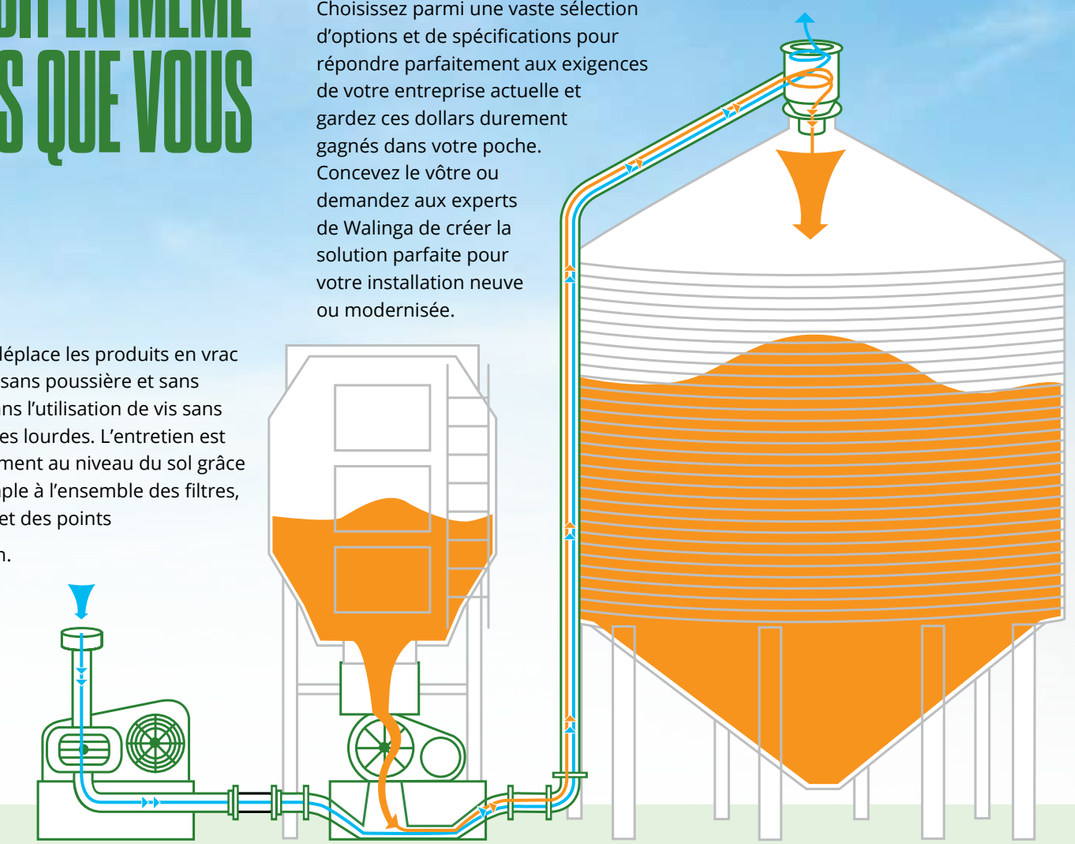

ACCESSORIES

Adaptateur de sortie pour sas

Smart-Flo™
Contrôleur automatique de la vitesse de l'air

Coudes à rayon large pour service intensif

Silencieux

Cyclone à l'épreuve des intempéries pour silo

Accessoires de tuyauterie

WALINGA®

ÉCONOMISEZ DE L'ÉNERGIE ET DE L'ARGENT! Ultra-Veyor Smart-Flo

Smart-Flo™

Les systèmes à entraînement à fréquence variable Smart-Flo™ surveillent et ajustent automatiquement la vitesse du moteur, optimisant ainsi le rendement tout en réduisant les coûts d'énergie et les dommages causés au produit en vrac.

- **Réduit les dommages causés au produit**
- **Doté d'un capteur et d'un automate programmable qui surveillent constamment le système, ajustant la vitesse de l'air pour maximiser la capacité de transfert**
- **Ajuste automatiquement la vitesse du souffleur afin de maintenir l'intégrité du produit en vrac et réduire les coûts de l'énergie**
- **Peut être personnalisé afin d'être installé avec n'importe quel entraînement à fréquence variable programmable courant**
- **Système complètement autonome qui peut fonctionner indépendamment d'un système d'alimentation comme un séchoir à grains**

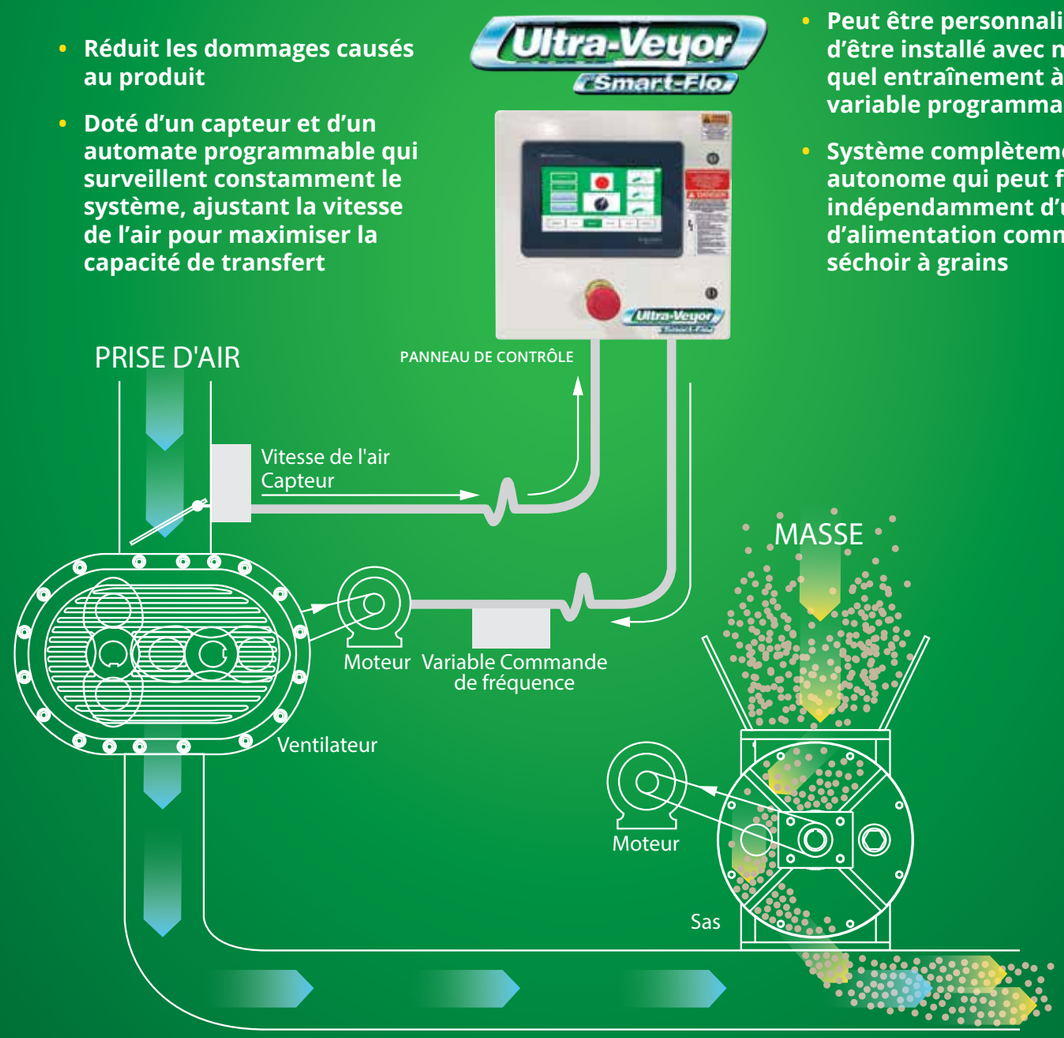

Ultra-Veyor WITH Dryer-Vac

NETTOYEZ VOTRE SITE DE SÉCHEUSE

Complétez votre système Ultra-Veyor avec le Dryer-Vac de Walinga. Connectez un tuyau d'aspiration léger et résistant avec des accessoires pour ramasser l'intérieur, l'extérieur et les zones environnantes des unités de séchage. Nettoyez lacommodité et la polyvalence là où vous en avez le plus besoin.

ALL INCLUSIVE WALINGA.COM 2 YEAR WARRANTY

Walinga s'efforce que les nouveaux équipements soient exempts de défauts de matériaux et de fabrication. La période de garantie est de deux ans à compter de l'achat ou de 500 heures. de fonctionnement, selon la première éventualité. Les conditions générales complètes sont disponibles auprès de Walinga ou de votre revendeur Walinga local.

Divers accessoires de tuyau et de buse sont disponibles, contactez votre représentant pour plus de détails

CYCLONES PRATIQUEMENT ÉLIMINE LA POUSSIÈRE DU BAC DE STOCKAGE

CHOISISSEZ PARMI UNE LARGE SÉLECTION DE RACCORDS PERSONNALISÉS EN STOCK

WALINGA®

SOUFFLANTE ET SAS

Ultra-Veyor

CARACTÉRISTIQUES TECHNIQUES DE DÉPLACEMENT ET DE CAPACITÉ DU SOUFFLEUR

WALINGA®

Blower Package
WEIGHT & DIMENSIONAL SPECIFICATIONS

MODEL	A	B	C	D	E	WEIGHT
506 (3″)	31 - 1/2″	34 - 3/4″	53 - 1/8″	31 - 1/2″	3″	551 lbs
506 (4″)	31 - 1/2″	34 - 3/4″	53 - 1/8″	31 - 1/2″	4″	551 lbs
510 (4″)	31 - 1/2″	34 - 3/4″	53 - 1/8″	31 - 1/2″	4″	673 lbs
510 (5″)	31 - 1/2″	34 - 3/4″	53 - 1/8″	31 - 1/2″	5″	673 lbs
614 (5″)	32 - 3/8″	51 - 1/4″	54″	32″	5″	965 lbs
614 (6″)	32 - 3/8″	51 - 1/4″	54″	32″	6″	965 lbs
816 (7″)	64″	59 - 1/4″	59″	64″	7″	2233 lbs
816 (8″)	64″	59 - 1/4″	59″	64″	8″	2233 lbs

Base model shown, other options may result in changes to size and weight.

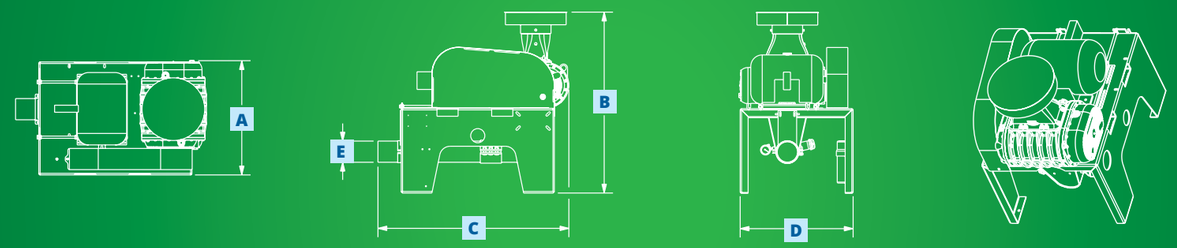

SOUFFLEUR SRT SUPER DURCI WALINGA

Expérimenté dans la fabrication d'équipements de manutention d'aliments pour animaux et de céréales, Walinga est avant tout pour la qualité. Les soufflantes Walinga sont fabriquées à partir de pièces moulées en alliage spécial qui facilitent le durcissement. Le processus exclusif de revêtement super durci de Walinga surpasse les finitions durcies au chrome. Le processus élimine l'usure prématurée de la poussière abrasive, assurant une durée de vie beaucoup plus longue que les soufflantes non durcies.

BLOWER DISPLACEMENTS

		SPEED (RPM)																	
		1270		1550		1840		2120		2400		2690		2970		3250		3600	
Blower	Pressure	CFR	HP	CFR	HP	CFR	HP	CFR	HP	CFR	HP	CFR	HP	CFR	HP	CFR	HP	CFR	HP
506	3	0.152	2.7	0.162	3.6	0.168	4.4	0.173	5.2	0.177	6.0	0.180	6.9	0.182	7.7	0.184	8.5	0.186	9.5
	6	0.131	5.5	0.144	7.1	0.153	8.8	0.160	10.4	0.165	12.1	0.169	13.8	0.173	15.4	0.175	17.0	0.178	19.0
	9	0.114	8.2	0.131	10.7	0.142	13.2	0.150	15.6	0.157	18.1	0.162	20.7	0.166	23.1	0.169	25.5	0.172	28.6
	12	0.101	11.0	0.119	14.3	0.133	17.6	0.142	20.9	0.149	24.2	0.155	27.5	0.160	30.7	0.164	34.0	0.167	38.1
	15	0.084	13.7	0.106	17.9	0.122	22.0	0.132	26.1	0.141	30.2	0.148	34.4	0.153	38.4	0.157	42.5	0.162	47.6
510	3	0.246	4.4	0.263	5.8	0.275	7.2	0.283	8.5	0.290	9.9	0.296	11.3	0.300	12.7	0.303	14.0	0.306	15.7
	6	0.206	8.9	0.231	11.6	0.248	14.4	0.260	17.1	0.269	19.8	0.277	22.6	0.283	25.3	0.287	28.0	0.292	31.3
	9	0.177	13.3	0.206	17.4	0.227	21.6	0.242	25.6	0.253	29.7	0.263	34.0	0.270	38.0	0.276	42.0	0.282	47.0
	12	0.152	17.7	0.185	23.2	0.210	28.8	0.227	34.1	0.240	39.6	0.251	45.3	0.259	50.7	0.266	56.0	0.273	62.7
	15	0.129	22.2	0.167	29.0	0.194	36.0	0.214	42.7	0.228	49.5	0.240	56.6	0.250	63.4	0.258	70.0	0.265	78.3
614	3	0.496	9.0	0.528	11.6	0.550	14.4	0.566	17.1	0.579	19.8	0.588	22.5	0.596	25.2				
	6	0.424	17.9	0.468	23.3	0.500	28.8	0.523	34.1	0.540	39.5	0.554	45.0	0.565	50.3				
	9	0.368	26.9	0.423	34.9	0.462	43.2	0.490	51.2	0.511	59.3	0.528	67.5	0.542	75.5				
	12	0.321	35.8	0.385	46.6	0.430	57.6	0.462	68.3	0.486	79.0	0.506	90.0	0.522	100.7				
	15	0.280	44.8	0.351	58.2	0.401	72.0	0.437	85.3	0.464	98.8	0.486	112.5	0.504	125.9				
816	3	1.025	18.5	1.095	24.1	1.145	30.0	1.180	35.6										
	6	0.866	37.0	0.964	48.3	1.035	59.9	1.084	71.1										
	9	0.744	55.5	0.864	72.4	0.950	89.9	1.011	106.7										
	12	0.641	74.0	0.780	96.5	0.879	119.8	0.949	142.3										
	15	0.550	92.6	0.705	120.7	0.816	149.8	0.895	177.9										

*Due to continuous product development, specifications are subject to change without notice.

1314 Drop Thru Airlock Package

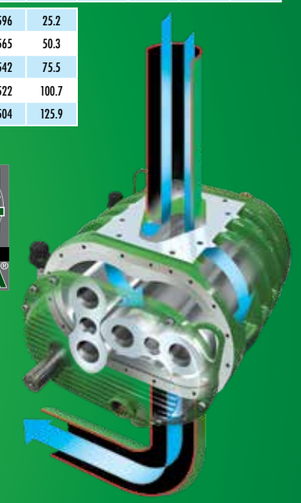

SRT Positive Displacement Blower

Airlock Package
WEIGHT & DIMENSIONAL SPECIFICATIONS

MODEL	A	B	C	D	E	F	WEIGHT
1008 (3")	25"	26 - 9/16"	26"	25"	3"	8"	373 lb
1210 (4")	22 - 1/16"	29 - 1/8"	34 - 1/2"	27"	4"	8"	450 lbs
1210 (5")	22 - 1/16"	29 - 1/8"	34 - 1/2"	27"	5"	8"	450 lbs
1314 (4")	23 - 3/4"	25 - 3/4"	65 - 1/4"	17"	4"	8"	660 lbs
1314 (5")	23 - 3/4"	25 - 3/4"	65 - 1/4"	17"	5"	8"	660 lbs
1618 (6")	28 - 1/2"	29 - 3/8"	79 - 1/2"	27"	6"	10"	940 lbs
2018 (7")	28 - 1/2"	29 - 3/8"	79 - 1/2"	27"	7"	10"	940 lbs

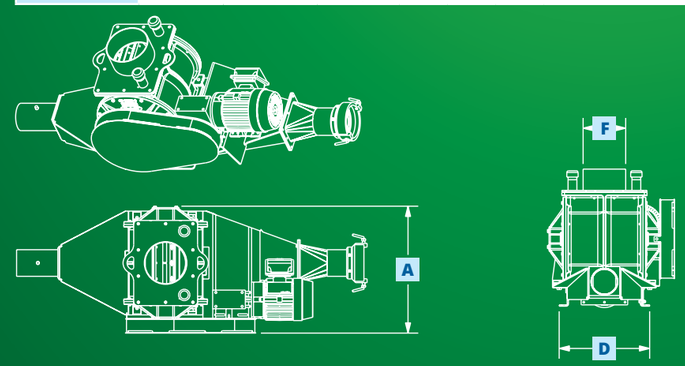

LE SAS DROP THRU DE WALINGA

Conçu pour maximiser l'efficacité et minimiser les dommages causés aux grains, le boîtier est usiné avec précision à partir d'une enveloppe en fonte, pour un rendement inégalé. Le rotor en acier fabriqué à 10 aubes offre des embouts réglables en acier Hardox pour une durée de vie plus longue. Parmi les dernières innovations de Walinga, on peut citer la modification des ports d'entrée et de sortie avec des flux profilés pour une capacité maximale. Pour minimiser les dommages causés aux grains, un racloir spécial dans le rotor nivelle les poches. Tout l'assemblage est entraîné par une boîte de vitesses à alimentation électrique avec commande par chaîne jusqu'au sas afin que chaque système puisse être personnalisé en fonction de vos besoins de manutention des grains.

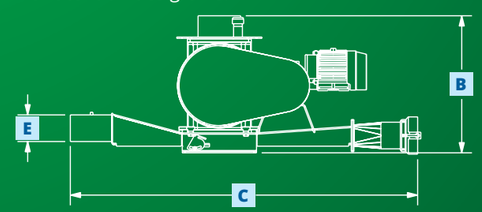

Capacity Chart: Ultra-Veyor Systems (BPH in dry corn)

		4510 1PC			4510			5510				5614			6614			
Tubing Size		4″			4″			5″				5″			6″			
Motor Size		10hp	15hp	20hp	10hp	15hp	20hp	15hp	20hp	30hp	40hp	30hp	40hp	50hp	40hp	50hp	60hp	75hp
CONVEYING DISTANCE (ft)	100	500	550	650	600	700	800	750	100	1300	1600	1250	1675	1725	1800	1900	2100	2300
	200	425	468	553	510	595	680	638	850	1105	1360	1063	1424	1466	1530	1615	1785	1955
	300	361	397	470	434	506	578	542	723	939	1156	903	1210	1246	1301	1373	1517	1662
	400	307	338	399	368	430	491	461	614	798	983	768	1029	1059	1105	1167	1290	1412
	500	261	287	339	313	365	418	392	522	679	835	653	874	900	940	992	1096	1201

Capacity Chart: Ultra-Veyor Systems (TPH in dry corn)

		4510 1PC			4510			5510				5614			6614			
Tubing Size		4″			4″			5″				5″			6″			
Motor Size		10hp	15hp	20hp	10hp	15hp	20hp	15hp	20hp	30hp	40hp	30hp	40hp	50hp	40hp	50hp	60hp	75hp
CONVEYING DISTANCE (ft)	100	12.7	14.0	16.5	15.2	17.8	20.3	19.1	25.4	33.0	40.6	31.8	42.5	43.8	45.7	48.3	53.3	58.4
	200	10.8	11.9	14.0	13.0	15.1	17.3	16.2	21.6	28.1	34.5	27.0	36.2	37.2	38.9	41.0	45.3	49.7
	300	9.2	10.1	11.9	11.0	12.9	14.7	13.8	18.4	23.9	29.4	22.9	30.7	31.7	33.0	34.9	38.5	42.2
	400	7.8	8.6	10.1	9.3	10.9	12.5	11.7	15.6	20.3	25.0	19.5	26.1	26.9	28.1	29.6	32.8	35.9
	500	6.6	7.3	8.6	8.0	9.3	10.6	10.0	13.3	17.2	21.2	16.6	22.2	22.9	23.9	25.2	27.8	30.5

*Capacities based on moving dry corn approximately 100' (30.4m). Barometric pressure, humidity, and condition of product will affect capacity. Due to continuous product development, specifications are subject to change without notice.

WALINGA®

VOTRE SYSTÈME PAR EXCELLENCE POUR LE TRANSFERT EN VRAC

Ultra-Veyor

CONÇU POUR RÉSISTER AUX INTEMPÉRIES

MINIMISE LES DOMMAGES, MINIMISE LA POUSSIÈRE, PAS DE VIS SANS VIN

Tout est dans les détails, par exemple des plateformes en acier soudé pour service intensif qui non seulement gardent les intempéries loin des pièces mobiles, mais sont également conçues avec des poches intégrées pour chariot élévateur à fourche pour assurer la portabilité au besoin et sont construites pour durer.

Ensemble de souffleur

Sas

WALINGA® PNEUMATIC CONVEYING SYSTEMS

WALINGA®.COM

Head Office
R.R. #5,
Guelph, Ontario
Canada N1H 6J2
Tel: 519.824.8520
Tel: 888.925.4642
Fax: 519.824.5651

Michigan
1190 Electric Ave.
Wayland, Michigan
USA 49348
Tel: 616.877.3470
Tel: 800.466.1197
Fax: 616.877.3474

Manitoba
70 3rd Ave. N.E.
Box 1790
Carman, Manitoba
Canada R0G 0J0
Tel: 204.745.2951
Fax: 204.745.6309

Ontario
938 Glengarry Cres.
Fergus, Ontario
Canada N1M 2W6
Tel: 519.787.VACS (8227)
Fax: 519.787.8210

Australia
Customvac Australia
24 Molloy St.
Toowoomba Qld 4350
Australia
Tel: 1800 242 699

WALINGA Quality Management System ISO 9001:2015

34-111263-6 SC 09/23